HEAT4ALL ICONIC + SMARTLINE INFRAROODVERWARMING

Gebruikershandleiding

GEFELICITEERD MET UW AANKOOP

Gefeliciteerd met de aankoop van uw Heat4All Infraroodverwarming. We willen u graag bedanken voor het vertrouwen in ons en onze producten. Al onze infraroodverwarmingen worden geproduceerd volgens de laatste technologische vooruitgang en worden uitsluitend gemaakt met de meest hoogwaardige en meest duurzame materialen en componenten.

Om zo lang mogelijk en veilig van uw verwarming te genieten, leest u deze gebruiksaanwijzing voor eerste gebruik van uw Heat4All Infraroodverwarmingen aandachtig door. Houd de gebruiksaanwijzing te allen tijden bij de hand. In het geval van vragen, neemt u alstublieft gerust contact met ons op.

ALGEMENE INFORMATIE

Heat4All Infraroodverwarming (in het vervolg aangeduid als IRV) werkt niet volgens het principe van convectie, maar werkt met stralingswarmte. Wanneer u IRV voor het eerst in gebruik neemt, kan het noodzakelijk zijn een opwarmperiode voor koude objecten te hanteren (zoals meubels, muren, plafonds en vloeren). Indien het warmte-effect niet onmiddellijk intreedt, laat u de verwarming gedurende 1 a 2 dagen permanent aan, zodat alle onderdelen in de ruimte verwarmd worden. Na deze eerste opwarmperiode zal de aangename warmte tijdens dagelijks gebruik van de IRV onmiddellijk intreden na het inschakelen. Met het oog op een zo efficiënt mogelijke prestatie, raden wij u aan gebruik te maken van onze hoogwaardige draadloze thermostaten om uw Heat4All IRV te besturen.

CORRECT GEBRUIK

Heat4All IRV is, afhankelijk van welk paneel u kiest, ontworpen om gebruikt te worden als wand of plafondverwarming. Om het paneel op de juiste wijze te gebruiken, is het cruciaal dat u zich houdt aan de volgende veiligheids- en montagerichtlijnen, in het bijzonder wanneer u uw verwarming voor de eerste keer gebruikt.

ALGEMENE VEILIGHEIDSVOORSCHRIFTEN

Heat4All IRV mag alleen worden gebruikt met een wisselspanning van 230 Volt, 50/60 Hz.

IRV bevat verwarmingselementen, met bijbehorende hoge temperaturen. Om deze reden zijn ze alleen geschikt als platte verwarming in gesloten ruimtes, als hoofd- of bijverwarming waarbij thermische infrarode straling in het “thermisch IR-C” gebied gebruikt wordt. Foutief gebruik van IRV kan schade toebrengen aan mens, dier of milieu. IRV mag niet gebruikt worden om op te koken.

LET OP: Sommige delen van dit product kunnen zeer heet worden en brandwonden veroorzaken.

Bij gebruik van IRV in nabijheid van kinderen, mensen met bewegingsbeperking, ouderen of gehandicapte mensen, is het cruciaal om passende veiligheidsmaatregelen in acht te nemen.

Dit apparaat kan gebruikt worden door kinderen van 8 jaar en ouder en door mensen met beperkte lichamelijke, zintuiglijke of geestelijke gesteldheid of gebrek aan ervaring en / of kennis, mits zij onder toezicht staan of geïnstrueerd worden over veilig gebruik van het apparaat en als ze de potentiële risico’s die uit het gebruik van IRV voortvloeien

begrijpen. Kinderen mogen niet spelen met het apparaat. Reiniging en onderhoud van het apparaat mag alleen door volwassenen worden uitgevoerd.

Kinderen van 3 jaar en ouder, maar jonger dan 8 jaar, mogen het apparaat alleen aan en uit zetten als zij onder toezicht staan of geïnstrueerd zijn over veilig gebruik van het apparaat en als zij de mogelijke risico's begrijpen die hieruit kunnen voortkomen, onder voorwaarde dat de IRV volgens voorschrift geplaatst of bevestigd is.

Kinderen van 3 jaar en ouder, maar jonger dan 8 jaar, mogen de stekker niet in het stopcontact steken, het apparaat reinigen en / of onderhoudstaken uit voeren.

Kinderen jonger dan 3 jaar moeten uit de buurt van hat apparaat blijven, tenzij zij onder continu toezicht staan.

LET OP: Gevaar voor oververhitting en brandgevaar!
Plaats geen voorwerpen op de IRV.
Dek het verwarmingsoppervlak niet af!

Raak de IRV niet aan tijdens het gebruik. Dit kan ernstige brandwonden veroorzaken aangezien het oppervlak temperaturen tot 120°C (248°F) kan bereiken.

Heat4All IRV mag niet worden gebruikt wanneer het netsnoer of stopcontact beschadigd is. Voordat u de IRV gaat gebruiken dient de conditie van het stopcontact onbeschadigd te zijn. Trek niet aan de kabel; dit kan de stekker beschadigen. Niet in de kabel knijpen en de kabel buigen. Indien de kabel van het paneel beschadigd is, moet deze vervangen worden door de fabrikant, zijn klantenservice of een vergelijkbaar gekwalificeerd persoon.

Heat4All IRV mag niet langdurig worden blootgesteld aan hoge luchtvochtigheid of waterdamp. De IRV mag niet in de onmiddellijke nabijheid van badkuipen, douches of zwembaden worden gemonteerd! Het mag bovendien niet worden gebruikt door mensen in baden, zwembaden of douches.

Heat4All Zijdeglans, Hoogglans en Decoglas panelen zijn voorzien van ESG veiligheidsglas van hoge kwaliteit (enkel paneel veiligheidsglas). ESG glas is mechanisch stevig en zal, in het geval van breken, in relatief niet-scherpe scherven breken. Let op: Vermijd mechanische belasting van het glas!

In geval van schade aan het glas, koppelt u het IRV paneel onmiddellijk los van de elektriciteit en sluit u deze niet opnieuw aan. De IRV moet onmiddellijk worden gedemonteerd omdat er glassplinters los kunnen raken die letsel of andere schade zouden kunnen veroorzaken!

Heat4All IRV is niet voorzien van een geïntegreerde temperatuurregeling. De IRV kan daarom niet worden gebruikt in kleine kamers waarvan de bewoners de kamer niet zelfstandig kunnen verlaten, tenzij ze onder voortdurend toezicht staan.

Mocht u de IRV voor langere tijd niet gebruiken, dan raden wij aan de stekker uit het stopcontact te halen.

Zorg ervoor dat u onderstaande montage richtlijnen strikt volgt.

ALGEMENE MONTAGE RICHTLIJNEN

Heat4All IRV mag alleen gemonteerd worden met behulp van de oorspronkelijke montagekit. Gebruik uitsluitend de meegeleverde pluggen en schroeven voor montage aan de muur of plafond. Heat4All is niet aansprakelijk voor alle schade of gevolgschade

die voortvloeit uit de montage van onze panelen. Dit soort schade valt niet onder de garantie.

Gebruik alleen de originele lijsten voor Heat4All Zijdeglans, Hoogglans en Decoglas panelen, omdat anders, in geval van schade, de garantie vervalt .

Wij adviseren professioneel personeel in te huren voor de montage van de IRV panelen.

De elektrische aansluiting in een inbouwdoos, aan de vaste netspanning, mag uitsluitend worden uitgevoerd door een erkend installateur.

Houd er rekening mee dat IRV, in kinderdagverblijven en kamers die toegankelijk zijn voor kinderen, ten minste 1,2 m boven de grond gemonteerd dient te worden. Bij montage aan het plafond is de minimale hoogte 1,8 m boven de grond.

Het paneel mag alleen gemonteerd of gedemonteerd worden als het volledig afgekoeld is.

De minimale afstand tot de wand en het plafond moet 25 mm zijn. Dit zal automatisch het geval zijn bij gebruik van de meegeleverde montagekit.

De minimale afstand tussen de voorzijde van het paneel en andere voorwerpen of meubels moet 40 cm zijn. Aan de zijkanten dient een minimale afstand van 20 cm te worden gehouden.

Monteer het paneel volgens de, naast de in deze handleiding voorgeschreven instructies, in uw land geldende montage- en installatievoorschriften.

Het paneel kan niet in de onmiddellijke nabijheid van badkuipen, douches of zwembaden worden gemonteerd. Indien gemonteerd door een specialist, dient VDE 0100 deel 701, deel 702 en deel 703 te worden toegepast.

De panelen zijn beschermd tegen sproeiwater uit iedere hoek (IP45).

Bij installatie van het paneel in publiek toegankelijke ruimtes dient VDE 0108 te worden toegepast.

Een stopcontact om het paneel van stroom te voorzien mag niet geplaatst worden achter het paneel, omdat een stekker altijd uit het stopcontact getrokken moet kunnen worden. In natte ruimtes en badkamers moet het stopcontact zich buiten beschermingszones 0, 1 en 2 bevinden. Het paneel zelf mag wel in beschermingszone 2 worden gemonteerd.

UK supplement: Voorschrift 701.512.3 staat de installatie van een 230V stopcontact in een badkamer toe, onder voorwaarde dat deze horizontaal minimaal 3 meter verwijderd is van de rand van veiligheidszone 1.

Bij aansturing via schakelaars of thermostaten dient de netstekker van het paneel op elk moment uit het stopcontact getrokken te kunnen worden. Als de bekabeling van het paneel vast aangesloten is, zorg er dan voor dat de stroom er op elk moment af te halen is, bijvoorbeeld met behulp van een veiligheidsschakelaar of aardlekschakelaar.

Boren in het paneel is verboden en zal deze beschadigen. Mocht u boren in het paneel, dan kan de veilige werking niet meer worden gegarandeerd en mag het paneel niet meer aangesloten worden op de netspanning.

WAND- EN PLAFONDMONTAGE STAP VOOR STAP

Volg de Heat4All ICONIC Infraroodverwarming montage instructies (paneel).

SCHOONMAKEN

Voordat u de IRV reinigt, zorgt u ervoor dat de stekker van de IRV uit het stopcontact getrokken is, of dat de veiligheids- of aardlekschakelaar uitgeschakeld is.

Zorg ervoor dat de IRV volledig afgekoeld is, alvorens u het paneel schoonmaakt.

IRV mag nooit onder stromend water of door onderdompeling in water worden gereinigd.

Houd er ook rekening mee dat IRV nooit kan worden gereinigd met een natte handdoek of door er water op te spatten. De IRV kan worden gereinigd met een droge of een licht vochtige doek.

Schuurmiddelen, bijtende stoffen en andere agressieve schoonmaakmiddelen of ruwe handdoeken mogen niet worden gebruikt om de IRV te reinigen.

Voordat u de IRV weer aansluit op de netspanning, moet deze volledig droog zijn.

REPARATIES

Reparaties aan IRV mogen nooit zelf uitgevoerd worden. In het geval van defect aan uw IRV, neemt u a.u.b. contact op met ons of een van onze partners.

VERWIJDEREN

Heat4All IRV mag niet worden afgevoerd via het normale huisvuil, maar moeten worden afgevoerd op speciale afvalplaatsen of via een elektronicawinkel die de IRV voor u kan afvoeren. Voor meer informatie verwijzen wij u naar uw lokale afvalverwerkingsbedrijf.

GARANTIE

Heat4All Vertriebs GmbH verleent haar klanten 96 maanden (SmartLine: 60 maanden) garantie op de verwarmingsprestaties van Heat4All IRV en 36 maanden garantie op de foto oppervlakken. De garantie geldt vanaf de datum van levering op de factuur of pakbon.

Binnen de garantieperiode zullen eventuele fabricagefouten of materiële fouten worden opgelost door hetzij reparatie of vervanging van defecte onderdelen, of (na beoordeling door Heat4All Vertriebs GmbH) door vervanging van de IRV met een volledig functionerende IRV van vergelijkbaar type.

Voorwaarde voor garantie aanspraken en vervanging is dat de IRV op passende wijze en met zorg is behandeld. Eventuele aanspraken buiten ons garantieprogramma zijn strikt uitgesloten.

In het geval van geldige garantieclaims; ons garantieprogramma omvat alleen de reparatie van de IRV. Verdere aanspraken, alsmede andere verplichtingen voor eventuele gevolgschade, zijn strikt uitgesloten.

De garantie vervalt wanneer de fabricagenummers niet meer herkenbaar zijn of als deze verwijderd zijn. Dit geldt met name voor het serienummer en het typeplaatje.

We kunnen geen enkele garantieaanspraak toekennen in geval van krassen op het glas of oppervlak na eerste gebruik.

Eventuele schade als gevolg van stoten, onjuist gebruik, vocht of andere externe

factoren, valt niet onder garantie.

Lichte krakende geluiden, die veroorzaakt worden door oneffenheden op de muur of plafond waarop het paneel is gemonteerd, kunnen voorkomen. Deze rechtvaardigen geen claims en zijn niet van invloed op de prestaties van de IRV. Garantieclaims hieromtrent zijn uitgesloten.

Bij Spiegel panelen kunnen tijdens de productie lichte optische vervormingen optreden. Garantieclaims hieromtrent zijn uitgesloten.

In het geval van een geldige garantieclaim, moet de IRV goed verpakt verzonden worden naar één van onze servicepartners of rechtstreeks naar onze fabriek, samen met de factuur en een gedetailleerde beschrijving van de schade / fout. We zullen geen zendingen accepteren die verzonden zijn via vracht / expediteur ten laste van de fabrikant.

AUSTRIA

RoHS COMPLIANT

TÜVRheinland ZERTIFIZIERT www.tuv.com ID 1111268807

geprüfte Sicherheit

TÜVRheinland ZERTIFIZIERT www.tuv.com ID 1111216794

geprüfte Sicherheit

IP45

PRODUCT SPECS HEAT4ALL ICONIC:

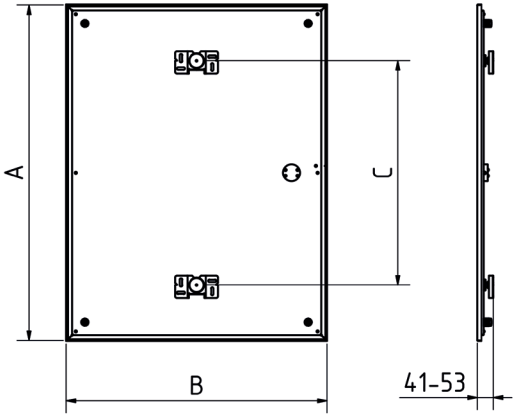

Variants ICONIC				
Type	A	B	C	Power
xx-250	600	300	300	200W
xx-350	900	300	600	310W
xx-420	600	600	300	350W
xx-540	800	600	300	450W
xx-750	900	700	600	600W
xx-820	1700	400	900	710W
xx-870	1195	595	900	730W
xx-900	1000	800	600	780W
xx-1200	1200	800	900	1000W
xx-1250	1600	600	900	1000W

xx ... CL, BH, GB, GH, SH

Nominal Voltage 230V
Frequency 50-60Hz
Protection IP45

PRODUCT SPECS HEAT4ALL SMARTLINE:

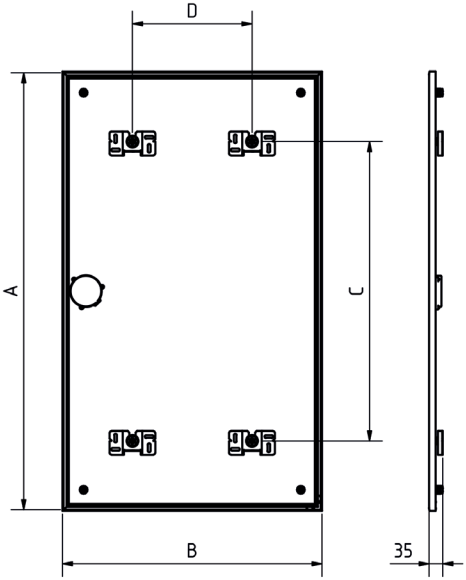

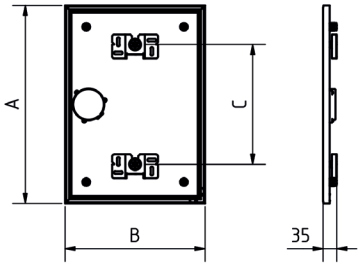

Variants SL					
Type	A	B	C	D	Power
SL-175	495	350	300	-	170W
SL-320	595	595	300	-	320W
SL-520	950	615	600	300	520W
SL-700	1100	650	750	300	700W
SL-1000	1240	815	900	400	1000W

Nominal Voltage 230V
Frequency 50-60Hz
Protection IP45

www.heat4all.com/nl

IMPRINT
Heat4All Vertriebs GmbH
Brühlerstrasse 73B/Haus 7/Top 5
2340 Mödling, Austria

office@heat4all.com
www.heat4all.com

Photos: Dragan Tatic
Shooting location: Grünbeck Einrichtungen

MANUFACTURER INFRARED HEATERS:
Rudolf KOLLER Ges.m.b.H.
Rudolf-Koller-Straße 1,
3902 Vitis, Austria

PRINT, PUNCTUATION AND OTHER ERRORS RESERVED